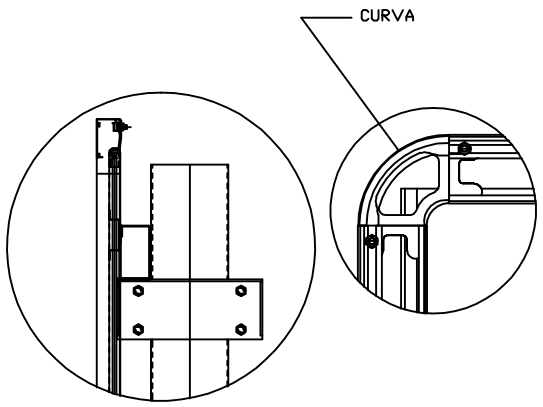

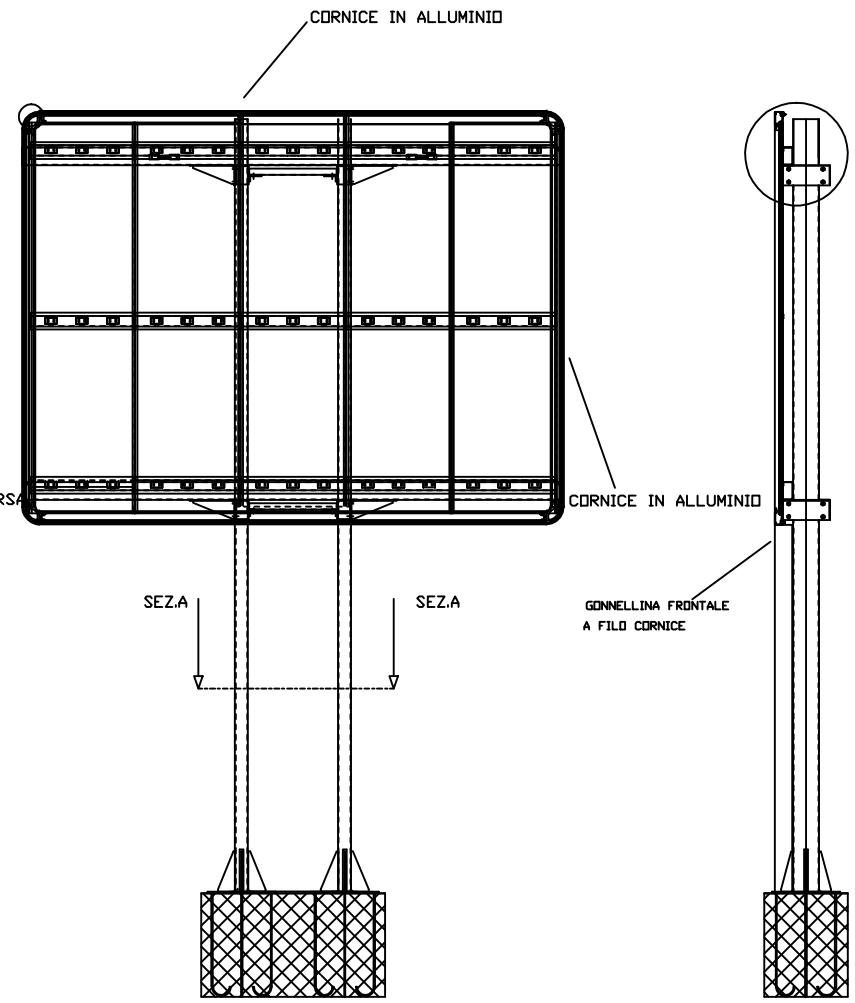

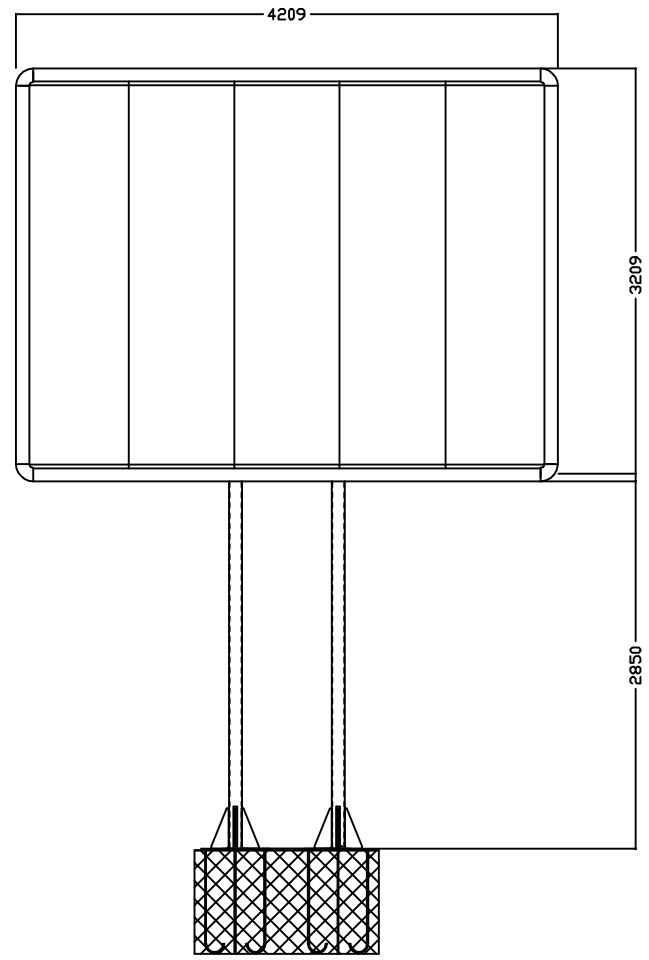

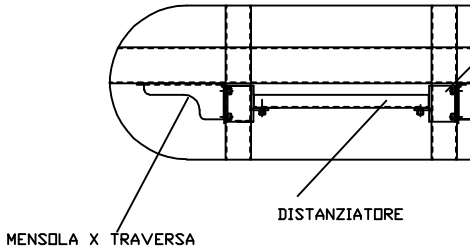

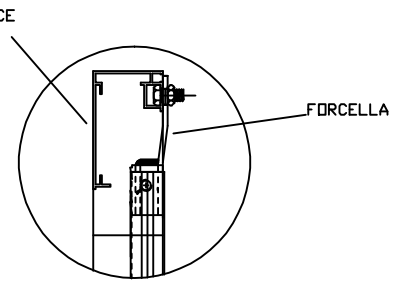

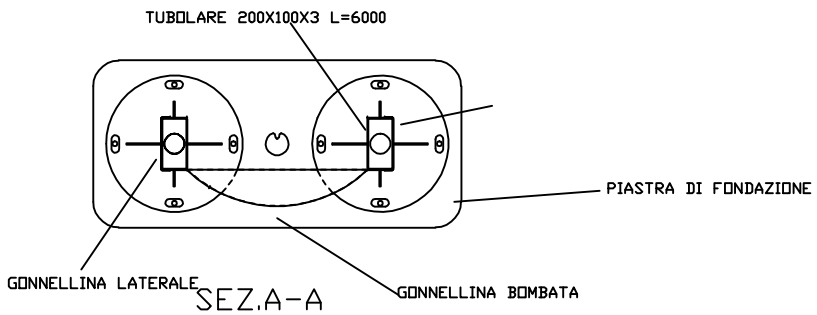

POS.	Q.TA'	DESCRIZIONE

CMM Srl Produzione Impianti Pubblicitari
V. Marchionale 72/D 46046 Medole (Mn)
Tel.0376 898150 Fax 0376 868335 www.affissione.net

tipo di modifica | data modifica

tolleranze generali

Dimens. mm	Lavorate	Grezze

Quantita'	Materiale/Spessore	Scala	Data
			14/09/00

Codice

Denominazione
COMPLESSIVO POSTER MONOFACCIALE

CLIENTE

GRUPPO
POSTER MONOPALO 4X3

CMM Srl www.cmmlaser.it

Disegnatore

Diritto riservato
a norme art. 2578 c.c.