CMM
TECNOLOGIE METALLURGICHE AVANZATE

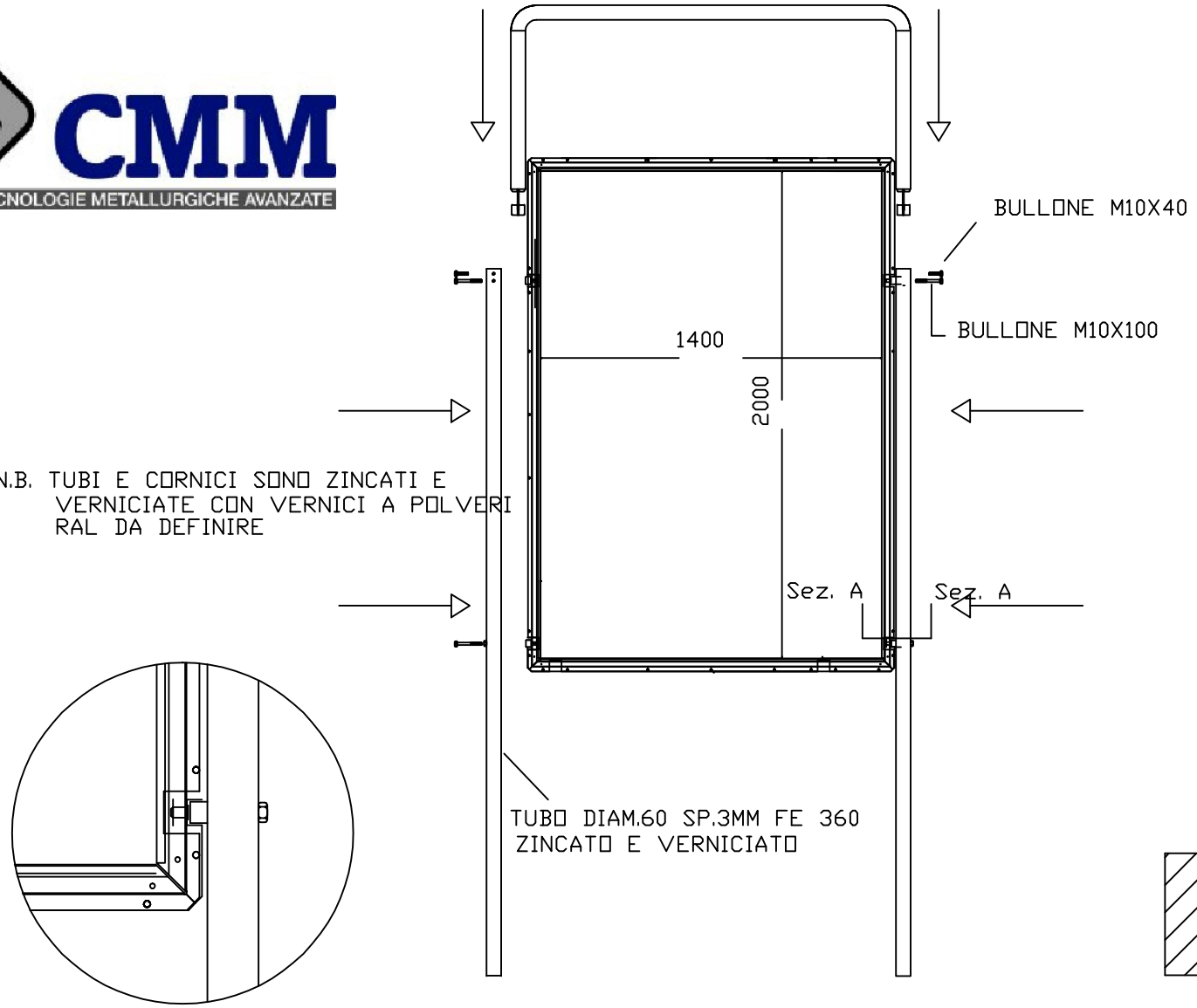

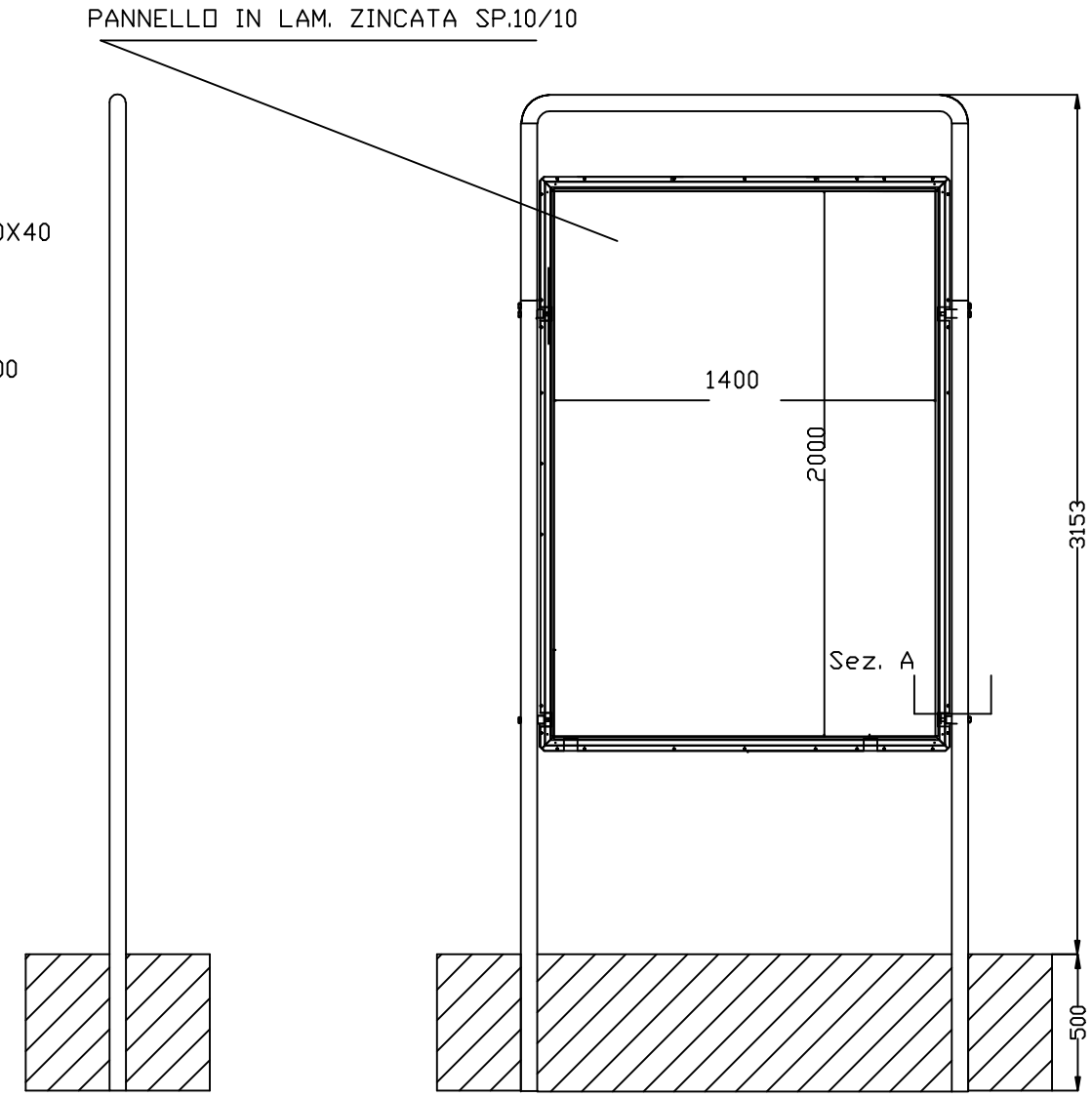

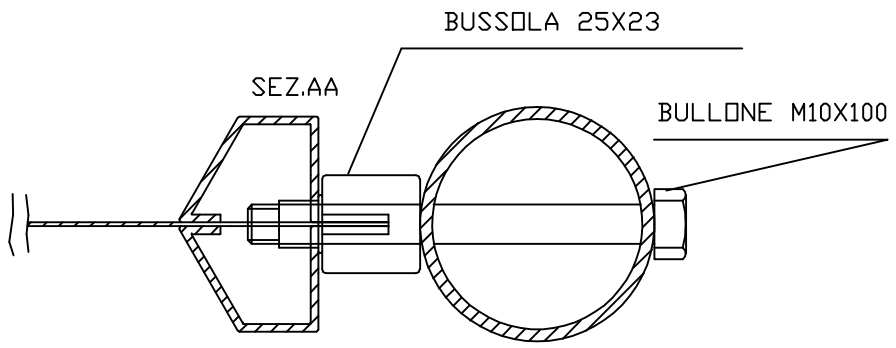

POS.	Q.TA'	DESCRIZIONE

CMM Srl Produzione Impianti Pubblicitari
V. Marchionale 72/D 46046 Medole (Mn)
Tel.0376 898150 Fax 0376 868335 www.affissione.net

tipo di modifica		data modifica

Quantita'	Materiale/Spessore	Scala	Data
			14/09/00
Codice	Denominazione COMPLESSIVO STENDARDO 140X200		
CLIENTE	GRUPPO STENDARDO A CURVA CONTINUA		
CMM Srl www.cmmlaser.it	Disegnatore		

Diritto riservato
a norme art. 2578 c.c.