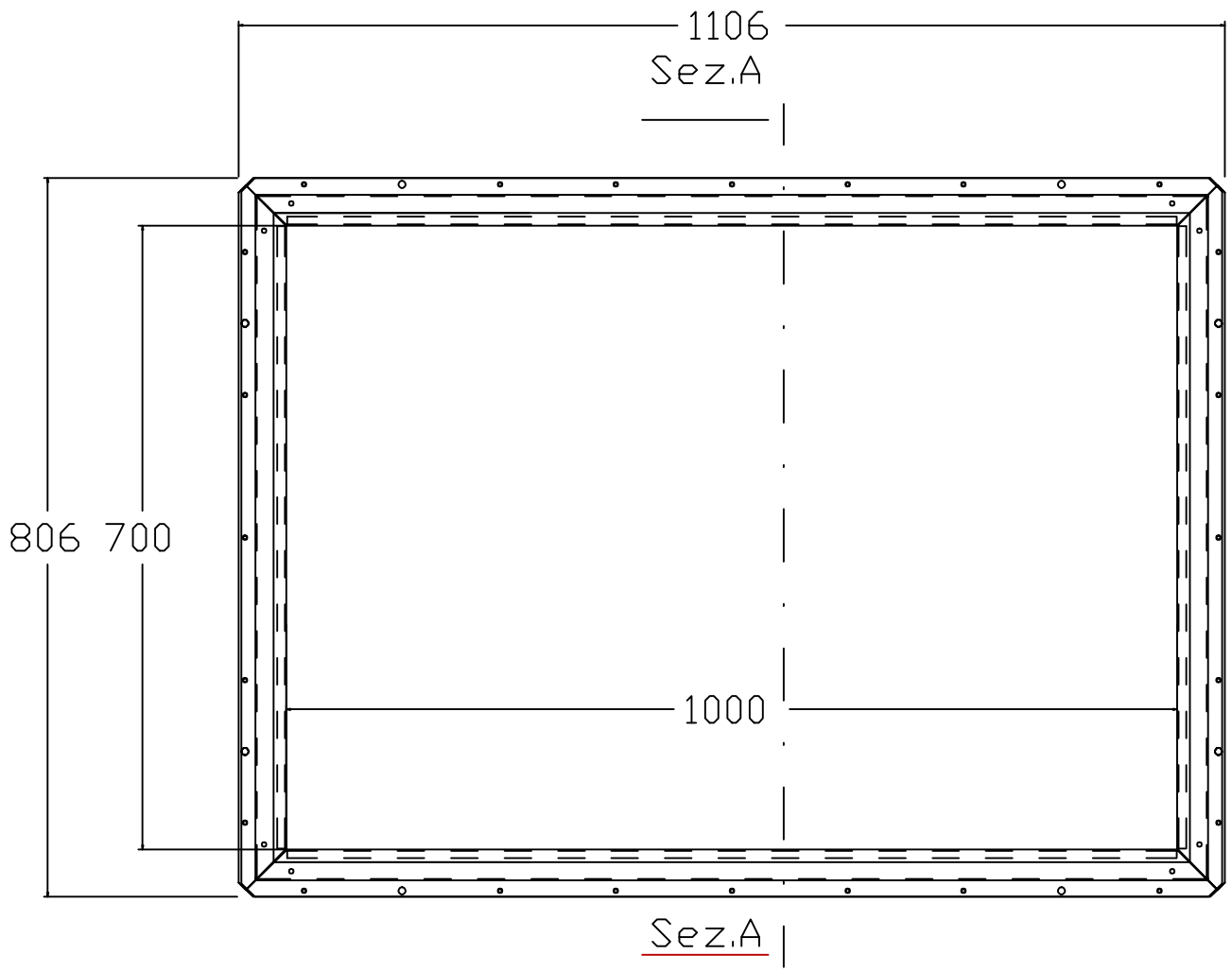

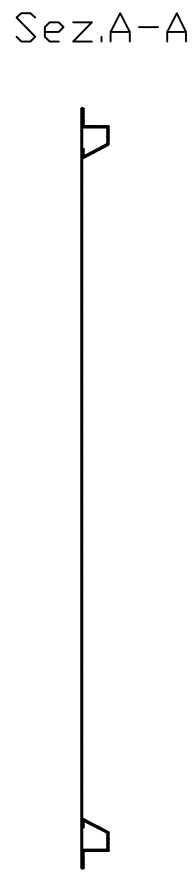

CMM Srl Produzione Impianti Pubblicitari
V. Marchionale 72/D 46046 Medole (Mn)
Tel.0376 898150 Fax 0376 868335 www.affissione.net

POS.	Q.TA'	DESCRIZIONE

tipo di modifica		data modifica	
Quantita' 1	Materiale/Spessore LAMIERA ZINCATA	Scala	Data 28/03/02
Codice TAB001	Denominazione **TABELLA MURALE**		
CLIENTE	GRUPPO **TABELLA MURALE 70X10**		
CMM Srl www.cmmlaser.it		Disegnatore	

tolleranze generali

Diritto riservato
a norme art. 2578 c.c.